Frame.

INNOVATIONSPREIS ARCHITEKTUR + OFFICE

DIE NEUE FLEISCHER ZUBEHÖRLINIE FÜR EINE ZEITGEMÄSSE, DURCHDACHTE ARBEITSPLATZGESTALTUNG.
THE NEW FLEISCHER RANGE OF ACCESSORIES FOR CONTEMPORARY, SOPHISTICATED WORKSTATION DESIGN.

Mit einem besonderen Blick für Details bietet die Zubehörlinie Frame Lösungen für eine zeitgemäße, durchdachte Arbeitsplatzgestaltung. Die zunehmenden Wünsche nach Flexibilität und Individualität der Mitarbeiter wurden bei der Entwicklung ebenso berücksichtigt wie das Bedürfnis, sich am Schreibtisch konzentriert zurückziehen zu können. Die verschiedenen Möglichkeiten der einfachen Technikintegration und diskreten Verkabelung machen Frame darüber hinaus zu einem äußerst smarten Bürobegleiter.

With a particular eye for detail, the Frame range of accessories provides solutions for a contemporary, sophisticated workstation design. Increasing requirements for flexibility and employee individuality was also taken into account in the development, as was the need to be able to retreat and focus at the desk. The range of different options to easily integrate technology and discrete cabling also makes Frame an extremely smart office companion.

Produktmerkmale. Product characteristics.

Elemente. Elements.

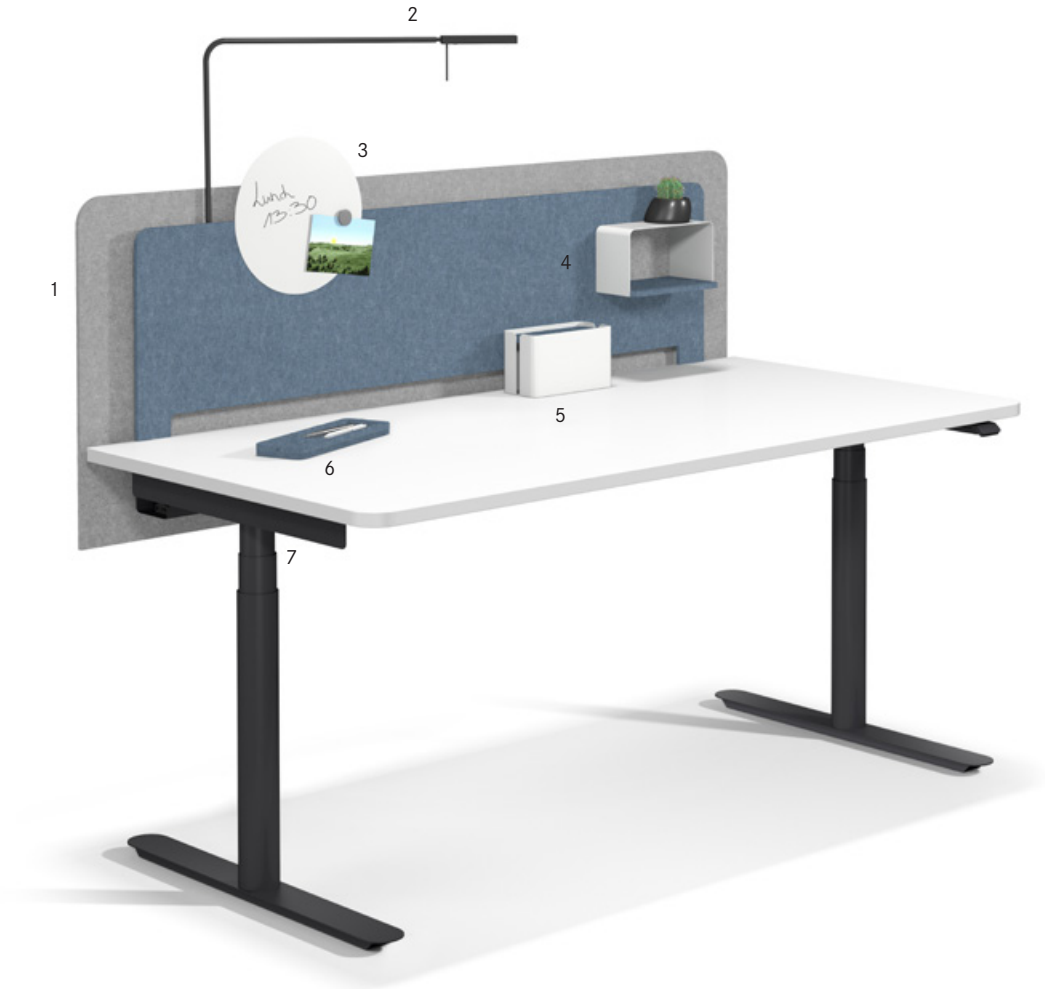

Beispielbestückung. Example of assembly.

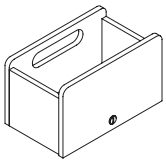

Safe.
Drawer.

Stopp-Zeichen.
Privacy Signal.

Haken.
Hook.

Spiegel.
Mirror.

1 **Tischpaneel.** Screen.
2 **Leuchte.** Light.
3 **Memoboard.** Memoboard.
4 **Regal.** Shelf.
5 **Kabelbox.** Cable management box.
6 **Tablet-Halter.** Tablet stand.
7 **Taschenhaken.** Bag hook.

Tischpaneel.

- Tischansatzwand für Sichtschutz und verbesserte Raumakustik
- Rahmenkonstruktion mit integriertem Kabelkanal unterhalb der Tischplatte
- zwei Schichten NeoTex Polyestervlies
- Wandstärke gesamt 40 mm
- vordere NeoTex-Wand mit Ausschnitt zur Führung der Kabel von der Tischplatte in den Kabelkanal
- Wand kann von Tischplatte abgerückt werden für einen erweiterten Zugriff in den Kabelkanal
- optional mit USB-Anschlüssen links und rechts im Rahmen
- optional mit Adaptermöglichkeit für Tischleuchte im Rahmen oben links
- optional mit Ausschnitt für integriertes Regal vorne rechts

Screen.

- table screen for visual privacy and enhanced room acoustics
- frame construction with integrated cable channel underneath the desktop
- two layers of NeoTex polyester fleece
- total wall thickness 40 mm
- cut-out in front panel for running cables from the desktop into the cable duct
- the slideable screen provides a convenient access to the cable duct
- optional USB-sockets on both sides of the frame
- optional adaptation of a table lamp on the left hand side on top of the frame
- optional cut-out for integrated shelf on the right front

Produktmerkmale. Product characteristics.

Elektrifizierung. Cable Management.

→ KABELKANAL MIT ZUGENTLASTUNG
CABLE CHANNEL WITH STRAIN RELIEF CLAMP

→ VERSCHIEBBARE RAHMENKONSTRUKTION ZUR EINFACHEN VERKABELUNG
SLIDING FRAME CONSTRUCTION FOR EASY CABLE MANAGEMENT

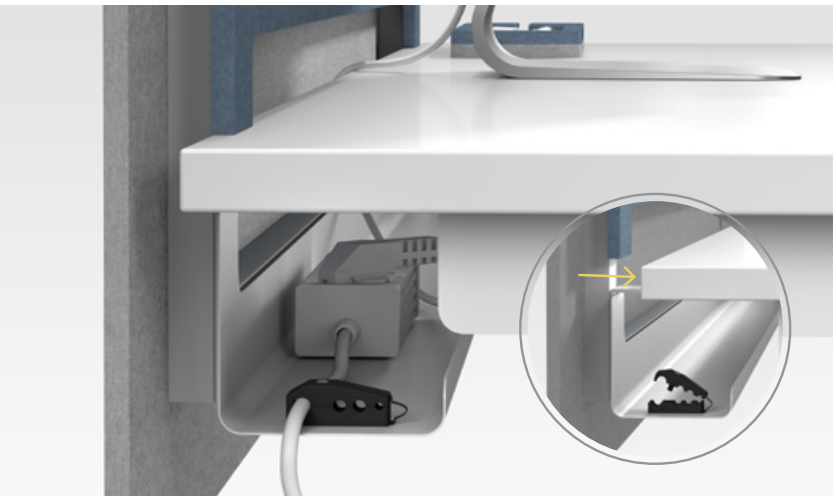

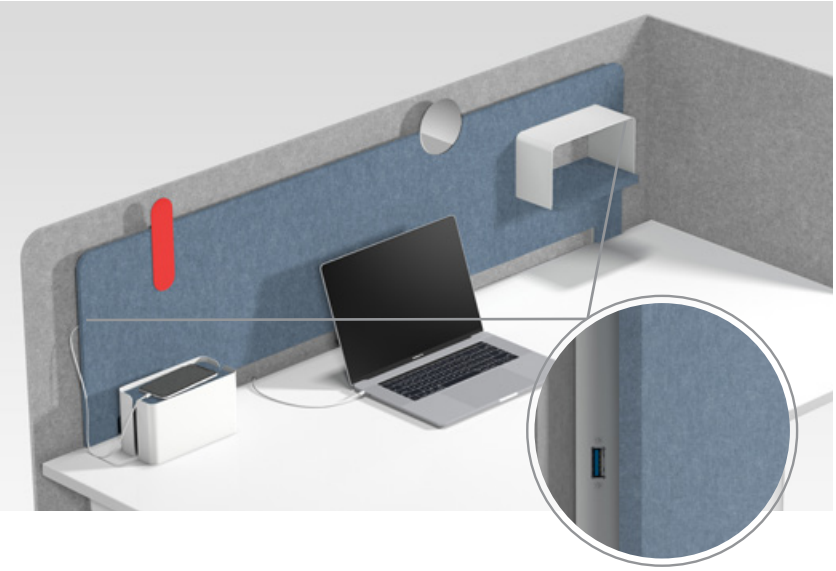

→ INTEGRIERTE USB-ANSCHLÜSSE
INTEGRATED USB CONNECTIONS

Elemente. Elements.

Kabelbox.
Nimmt mehrere Ladekabel und das Netzteil des Laptops auf für eine bessere Ordnung auf der Tischoberfläche.

Cable management box.
Keeps the work surface looking neat and uncluttered hiding cables and cords in the box while charging device.

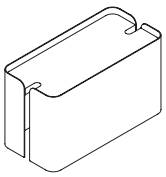

Tablet-Halter.
Dient als Tablet-Halter und Ablage für Stifte und Kleinutensilien.

Tablet stand.
Serves as a tablet stand and provides space for pens and small items.

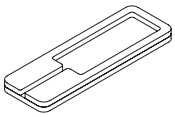

Produktmerkmale. Product characteristics.

Elemente. Elements.

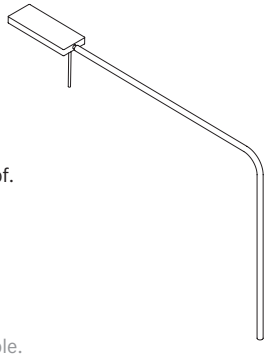

Leuchte.
LED-Tischleuchte integriert in Rahmenkonstruktion. Dimmbar. Schwenkbarer Kopf. Abschaltautomatik nach 4 oder 9 Stunden.

Light.
LED task light integrated in the frame structure. Dimmable. Flexible lamp head. Automatic cut-out feature after 4 or 9 hours.

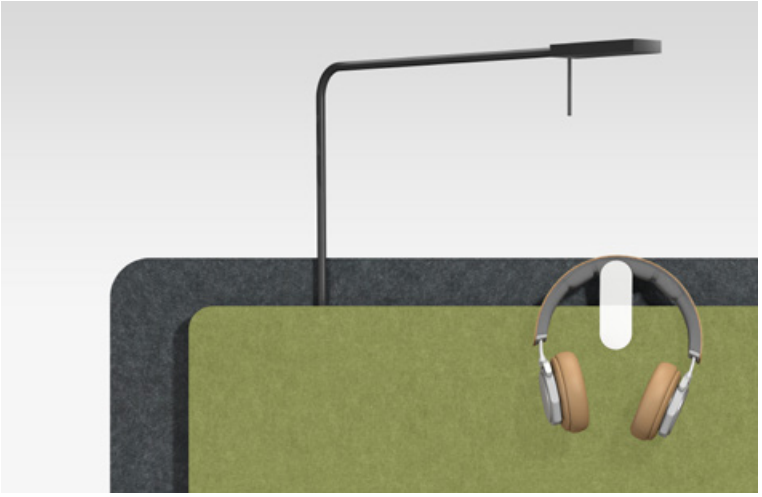

Stopp-Zeichen.
Signalisiert den Kollegen, dass man anwesend ist, aber ungestört arbeiten möchte.

Privacy signal.
Indicates co-workers that you are at your workstation, but you do not want to be disturbed.

Memoboard.
Magnetisches, beschreibbares Board für Notizen.

Memoboard.
Magnetic, writable board for memory cues.

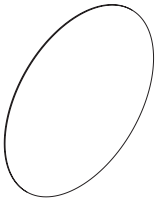

Haken.
Gibt dem Kopfhörer einen festen Platz in Griffweite.

Hook.
Accommodates headphones and gets them a dedicated space.

Spiegel.
Nicht nur, um die Lippen nachzuziehen. Er dient auch als Rückspiegel in offenen Büroflächen.

Mirror.
Not only for freshening up lips. It can also be used as rearview mirror in an open environment.

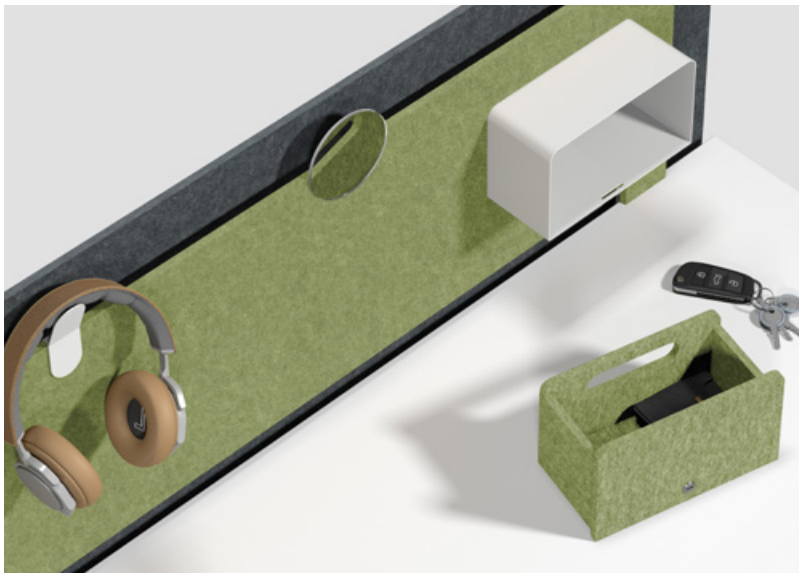

Produktmerkmale. Product characteristics.

Elemente. Elements.

Safe.
Schafft einen sicheren Ort, um Wertgegenstände wie Mobiltelefon und Geldbörse wegzuschließen.

Drawer.
Offers a secure place to lock up items such as cell phones and wallets.

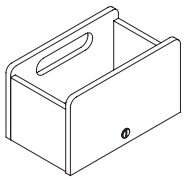

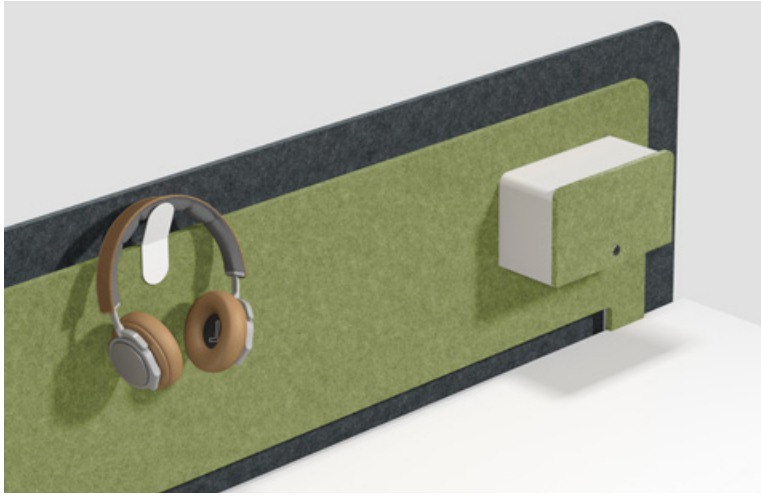

Regal.
Bietet zusätzliche Ablage in Griffweite und hält die Tischoberfläche frei.

Shelf.
Provides additional storage that keeps items at hand, but off the work surface.

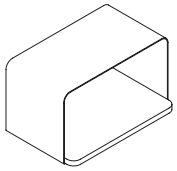

Taschenhaken.
Gibt Taschen einen festen Platz.

Bag hook
Accommodates bags and gets them off the floor.

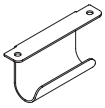

Massangaben. Dimensions.

Alle Massangaben in mm. All dimensions in mm.

Lineares Tischpaneel.
Center screen.

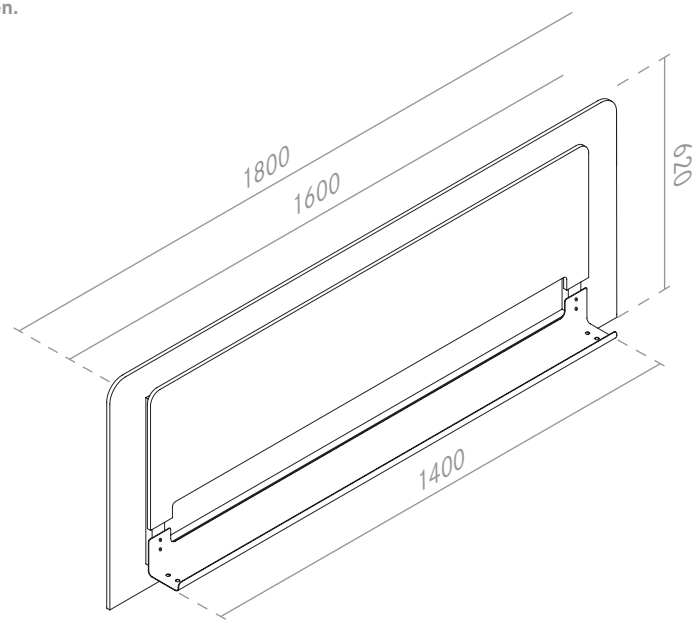

Übereck-Tischpaneel.
Corner screen.

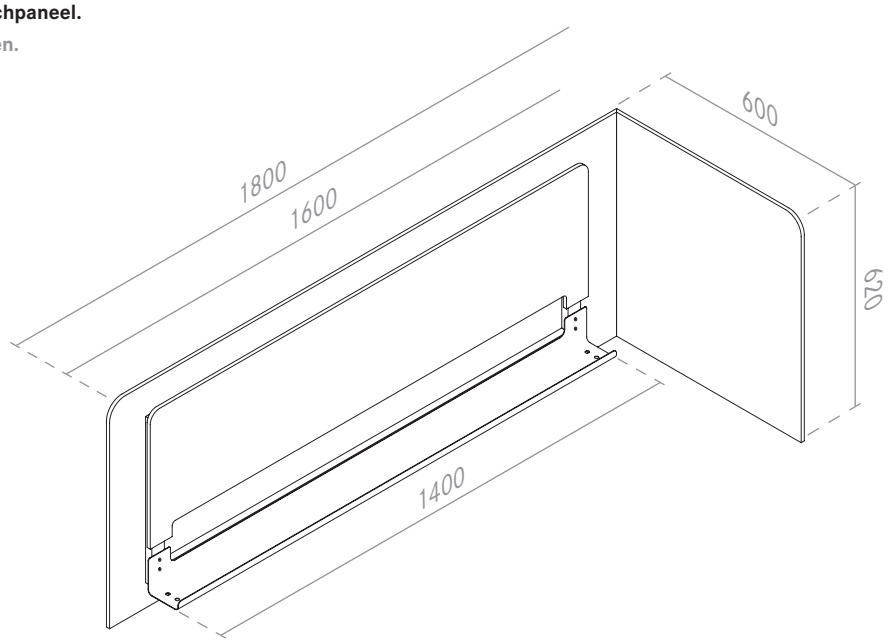

Massangaben. Dimensions.

Alle Massangaben in mm. All dimensions in mm.

Kabelbox. Cable management box.

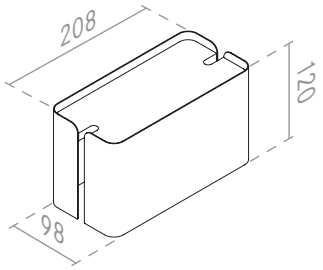

Tablet-Halter. Tablet stand.

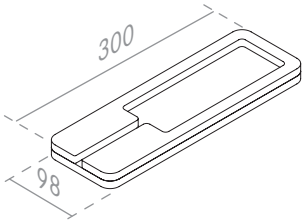

Taschenhaken. Bag hook.

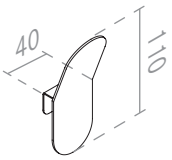

Safe. Drawer.

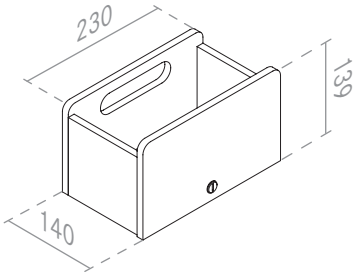

Regal. Shelf.

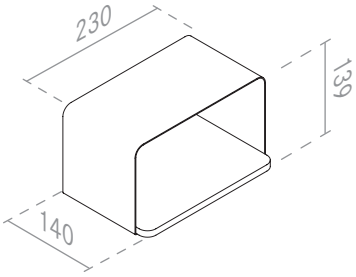

Stopp-Zeichen. Privacy signal.

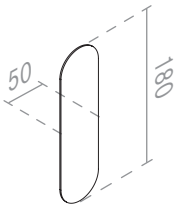

Spiegel. Mirror.

Memoboard. Memoboard.

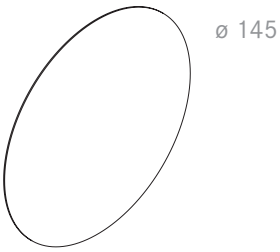

Leuchte. Light.

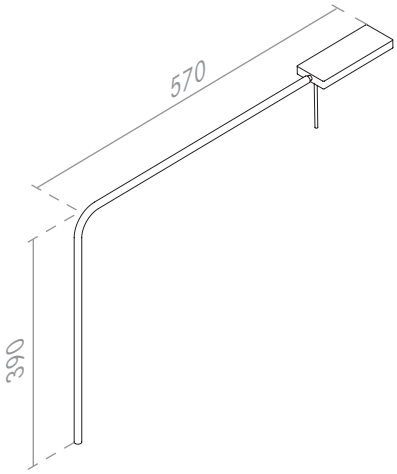

Taschenhaken. Bag hook.

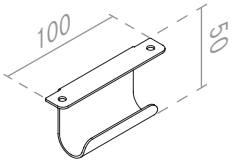

Farben und Materialen. Colours and materials.

NeoTex. NeoTex.

Anthrazit Anthracite

Grau Grey

Taupe Taupe

Blau Blue

Grün Green

NeoTex
100 % Polyester | 100 % recyclebar | bis zu 50 % Recycling-Fasern | VOC-frei | schwerentflammbar (B – s1 d0) | unempfindlich gegen Feuchtigkeit | leicht zu reinigen
NeoTex
100 % Polyester | recyclable | up to 50 % recycled fibres | VOC-free | flame retardant (B – s1 d0) | resistant to moisture | easy to clean

Lackfarben. Varnish colours.

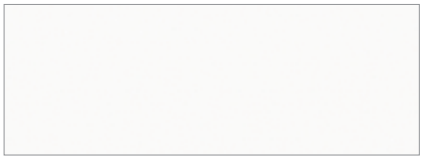

Weiß RAL 9010 White

Schwarz RAL 9005 Black

Farben und Materialen. Colours and materials.

Kombinationsbeispiele. Colour examples.

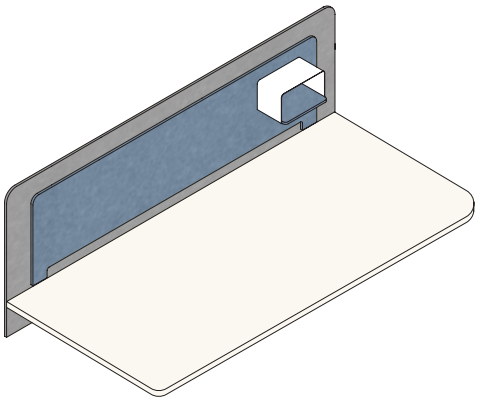

NeoTex Grau und Blau
Plattendekor Porzellanweiß

NeoTex Grey and Blue
Desktop Porcelain White

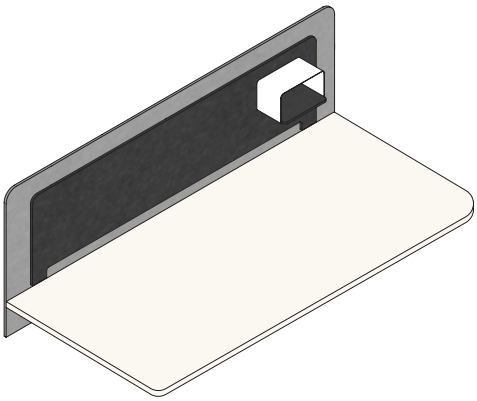

NeoTex Grau und Anthrazit
Plattendekor Porzellanweiß

NeoTex Grey and Anthracite
Desktop Porcelain White

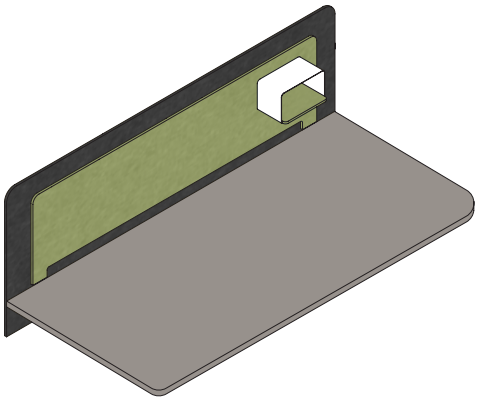

NeoTex Anthrazit und Grün
Plattendekor Platingrau

NeoTex Anthracite and Green
Desktop Platinum Grey

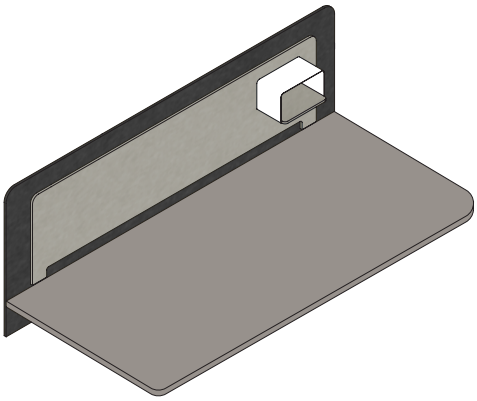

NeoTex Anthrazit und Taupe
Plattendekor Platingrau

NeoTex Anthracite and Taupe
Desktop Platinum Grey

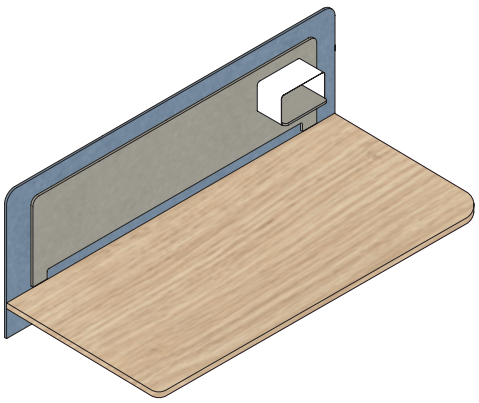

NeoTex Blau und Taupe
Plattendekor Eiche natur

NeoTex Blue and Taupe
Desktop Natural Oak

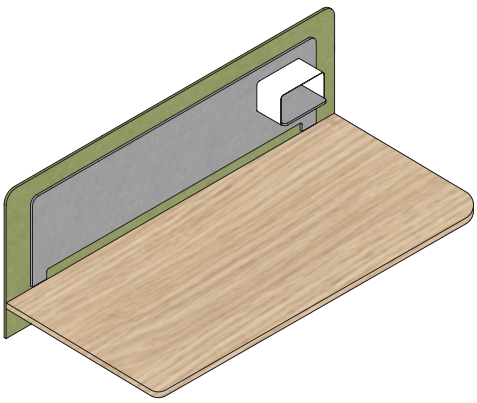

NeoTex Grün und Taupe
Plattendekor Eiche natur

NeoTex Green and Taupe
Desktop Natural Oak

Anwendungsbeispiele. Examples of use.